itamoby

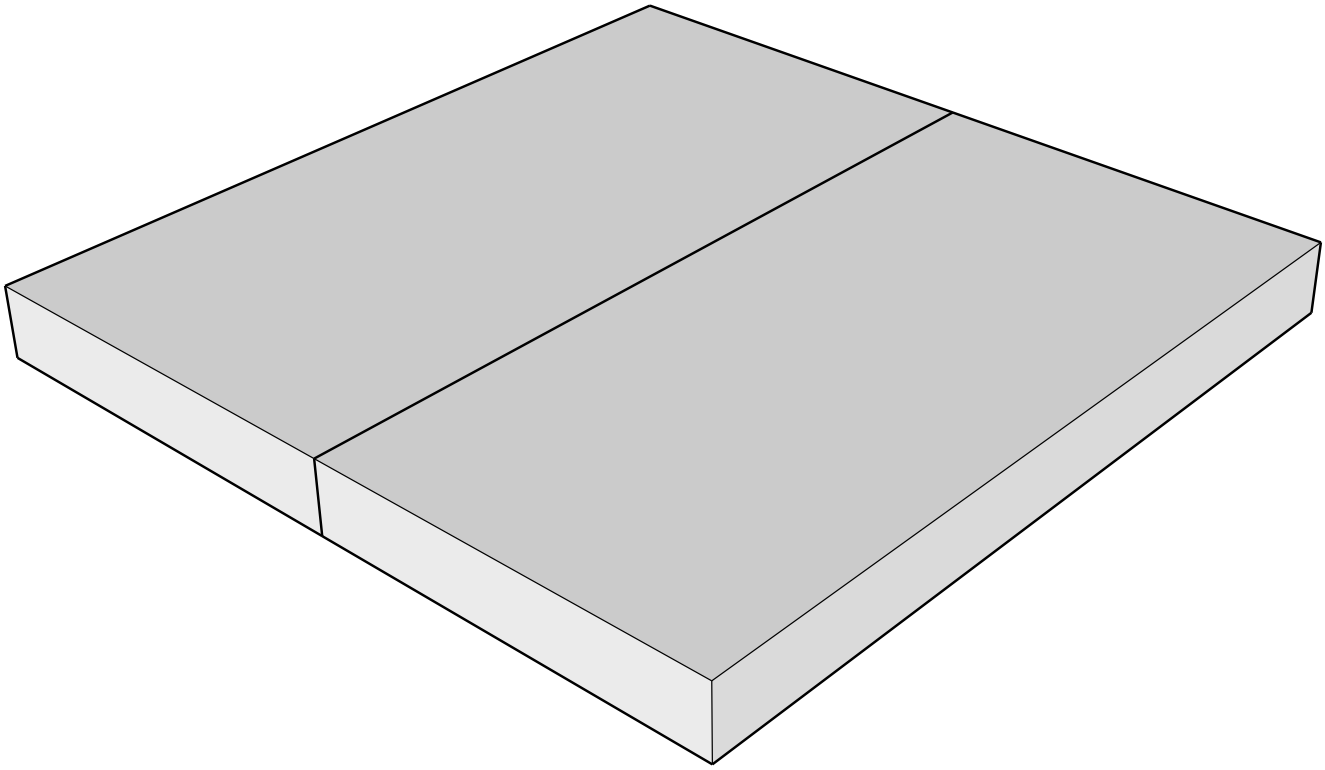

90x90cm

ATTENZIONE
Se uno o più elementi risultano danneggiati non procedere al montaggio, segnalare al venditore.

ATTENTION
If one or more elements are damaged, do not proceed with the assembly, report to the seller.

ATTENTION
Si un ou plusieurs éléments sont endommagés, ne pas poursuivre le montage et signalez-le au vendeur.

VORSICHT
Wenn eines oder mehrere Bestandteile beschädigt sind, fahren Sie nicht mit der Montage fort und melden Sie sich beim Verkäufer.

ATENCIÓN
Si uno o más elementos están dañados, no proceda con el montaje, informe al vendedor.

AANDACHT
Als een of meer elementen beschadigd zijn, ga dan niet verder met de montage, maar meld dit bij de verkoper.

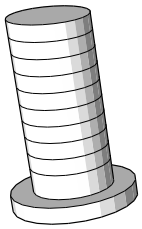

A x32

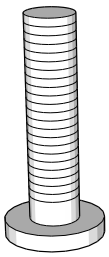

B x12

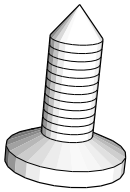

C x8

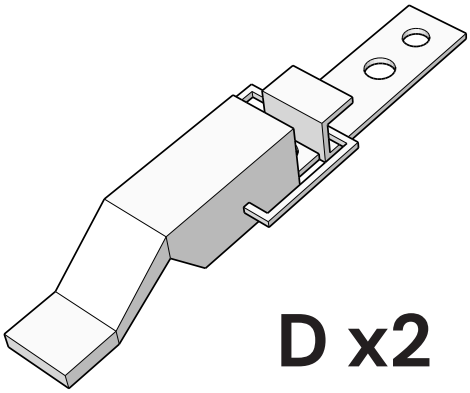

D x2

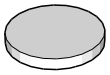

E x12

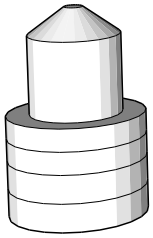

F x6

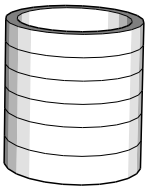

G x6

1

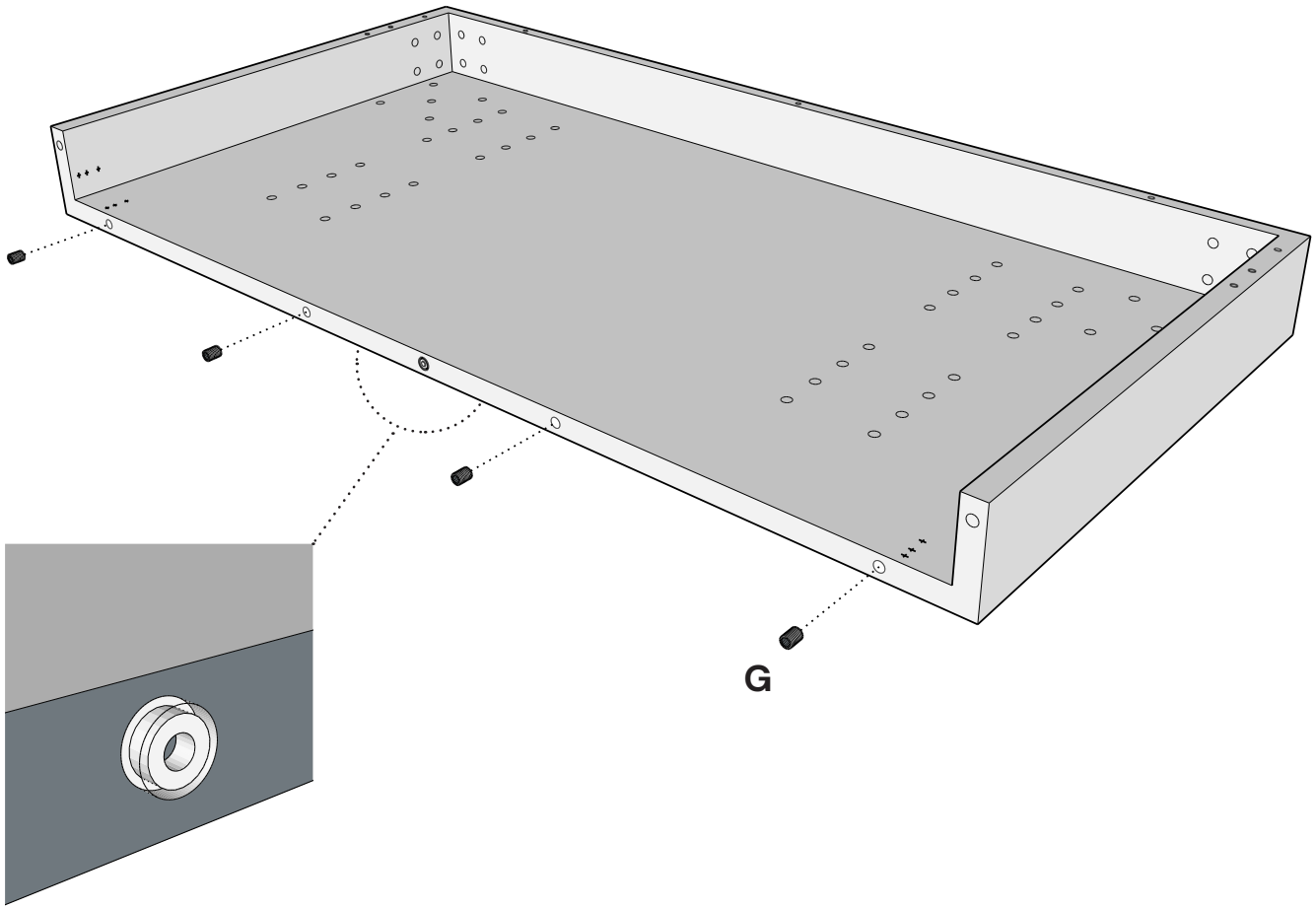

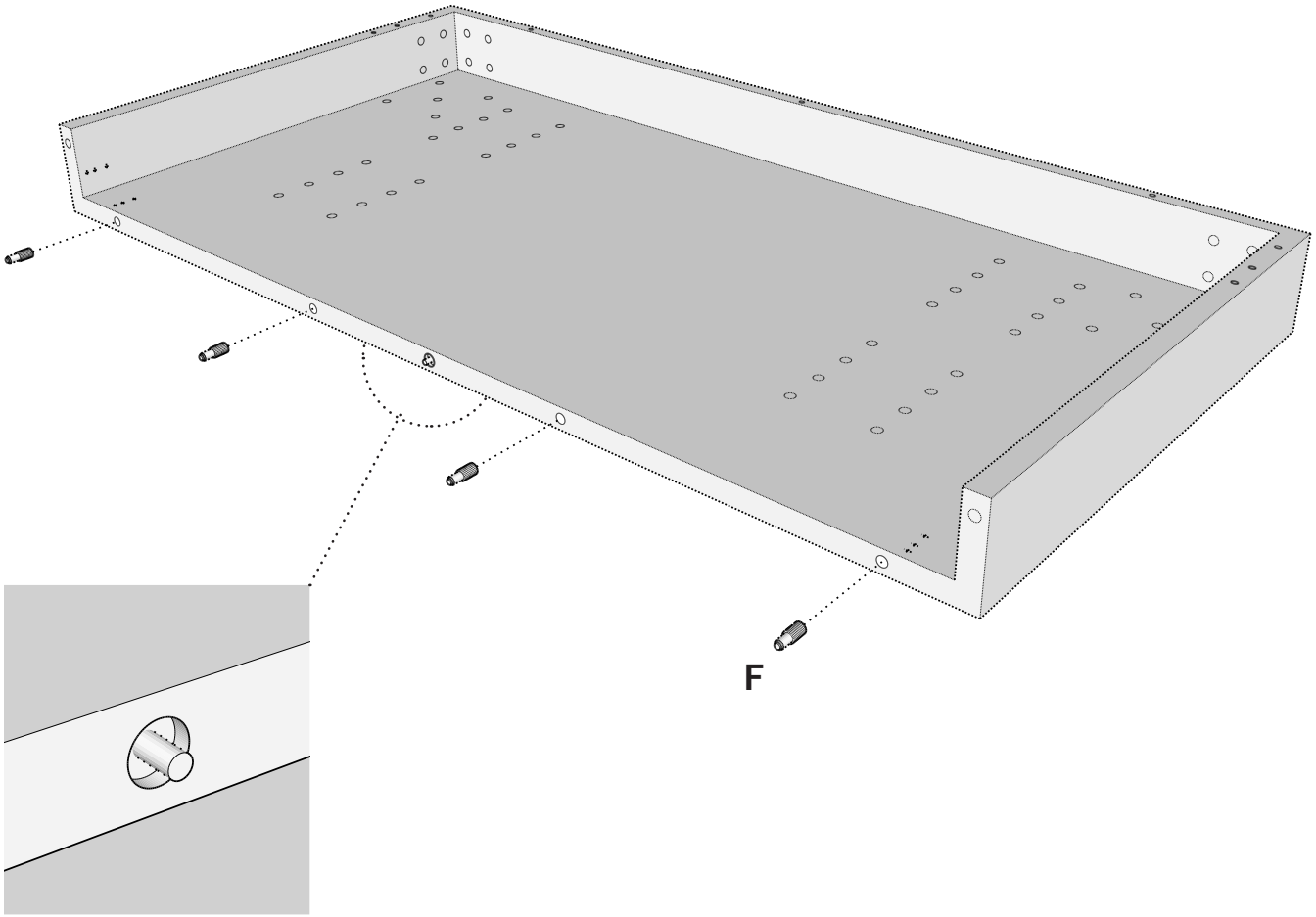

2

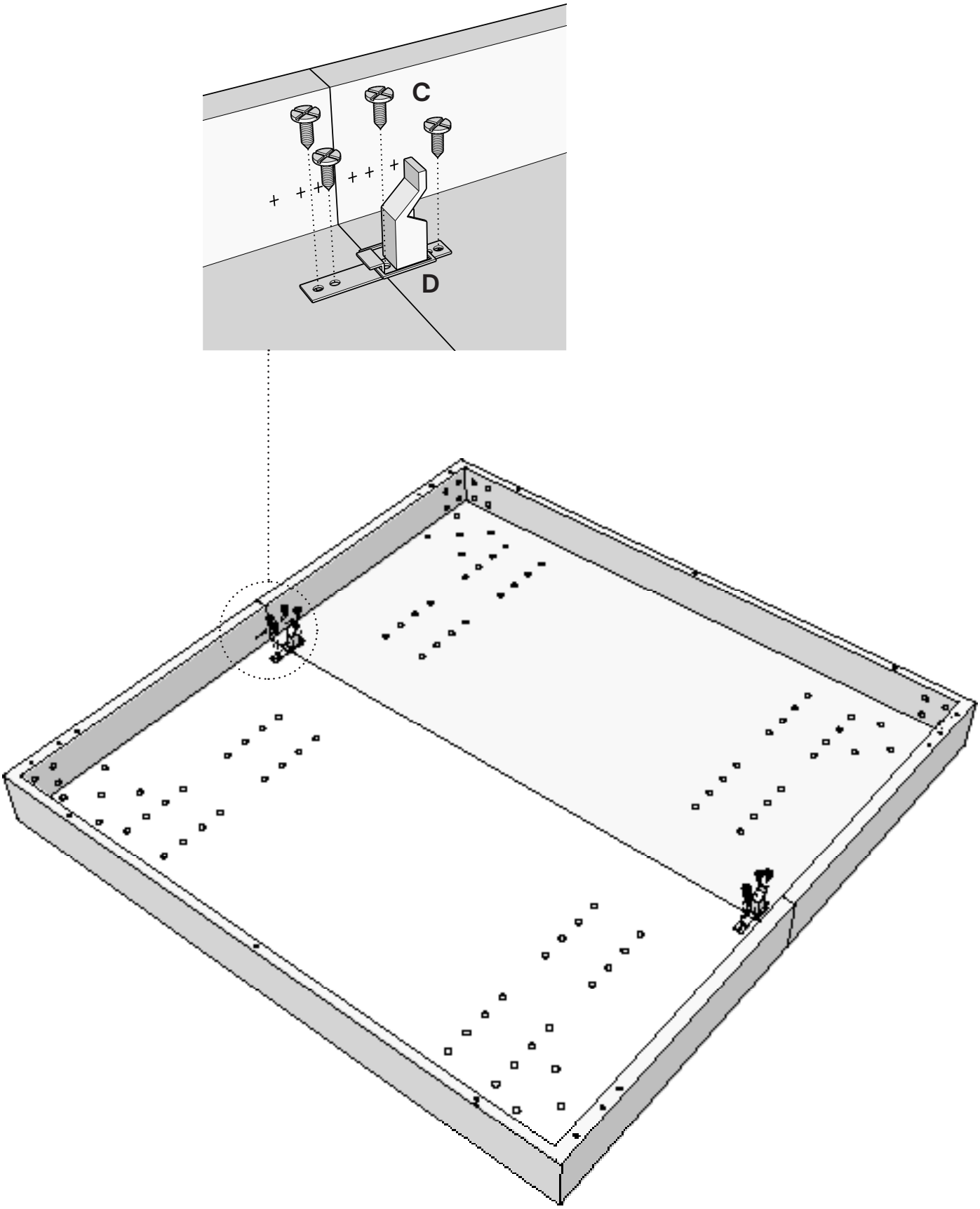

ATTENZIONE
PRIMA DI PROCEDERE MONTARE LE GAMBE DEL TAVOLO

ATTENTION
BEFORE PROCEEDING, FIX THE LEGS TO THE TOP

AUFMERKSAMKEIT
BEVOR SIE FORTFAHREN, BEFESTIGEN SIE DIE BEINE OBEN

ATTENTION
AVANT DE PROCÉDER, FIXER LES JAMBES AU HAUT

ATENCIÓN
ANTES DE CONTINUAR, FIJAR LAS PATAS EN LA PARTE SUPERIOR

AANDACHT
VOORDAT U VERDER GAAT, BEVESTIGT U DE BENEN AAN DE BOVENKANT

3

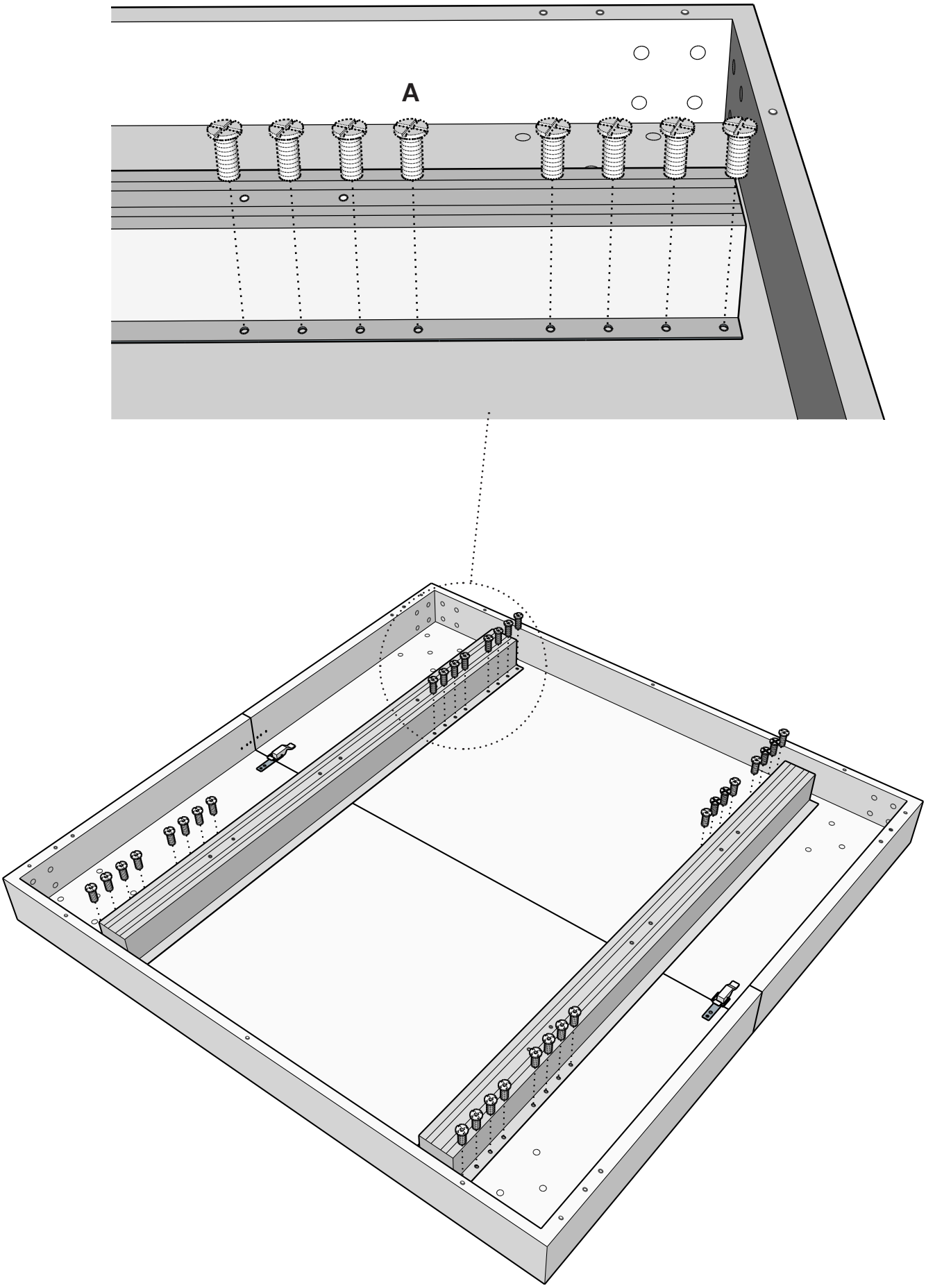

4

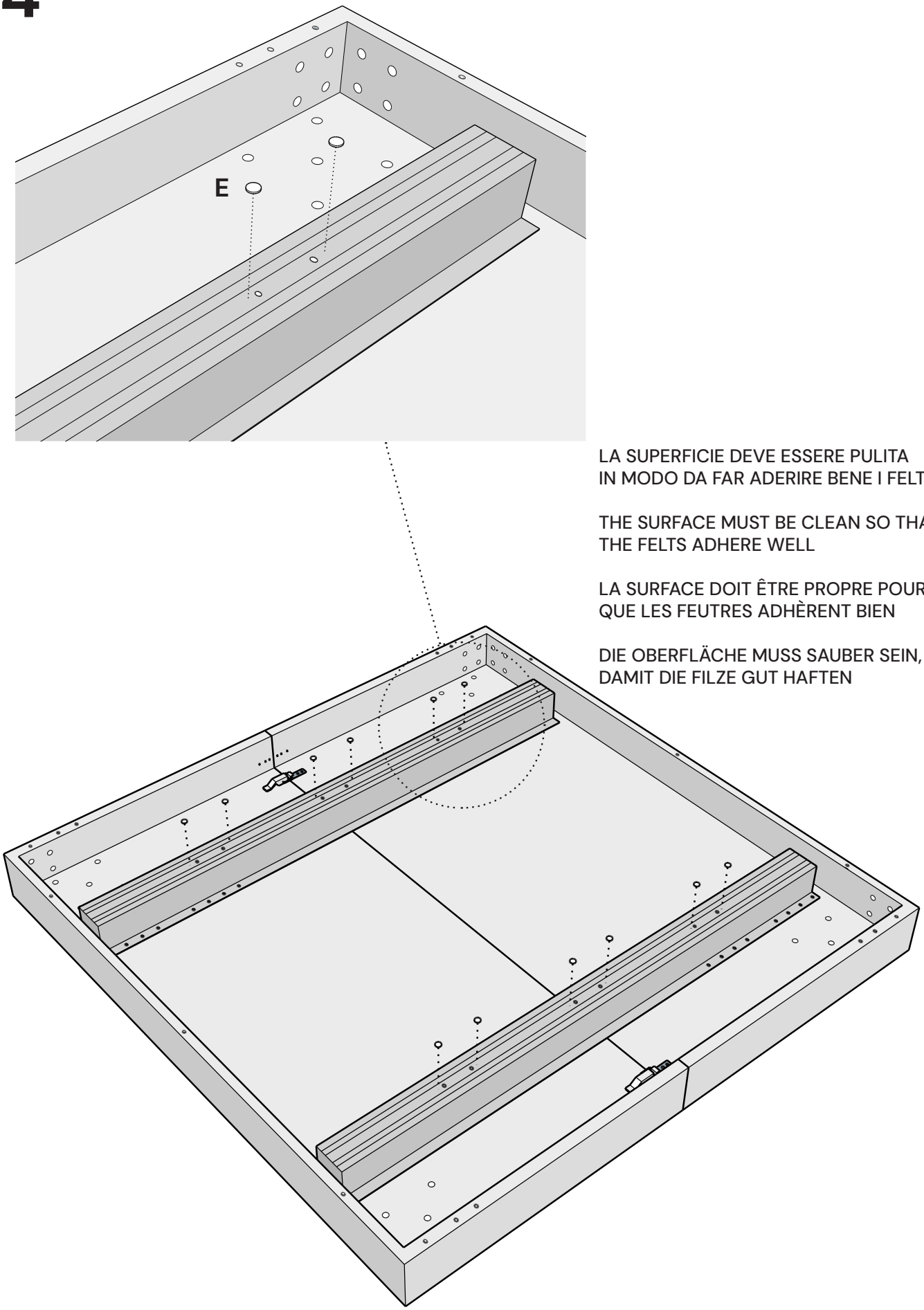

LA SUPERFICIE DEVE ESSERE PULITA
IN MODO DA FAR ADERIRE BENE I FELTRINI

THE SURFACE MUST BE CLEAN SO THAT
THE FELTS ADHERE WELL

LA SURFACE DOIT ÊTRE PROPRE POUR
QUE LES FEUTRES ADHÈRENT BIEN

DIE OBERFLÄCHE MUSS SAUBER SEIN,
DAMIT DIE FILZE GUT HAFTEN
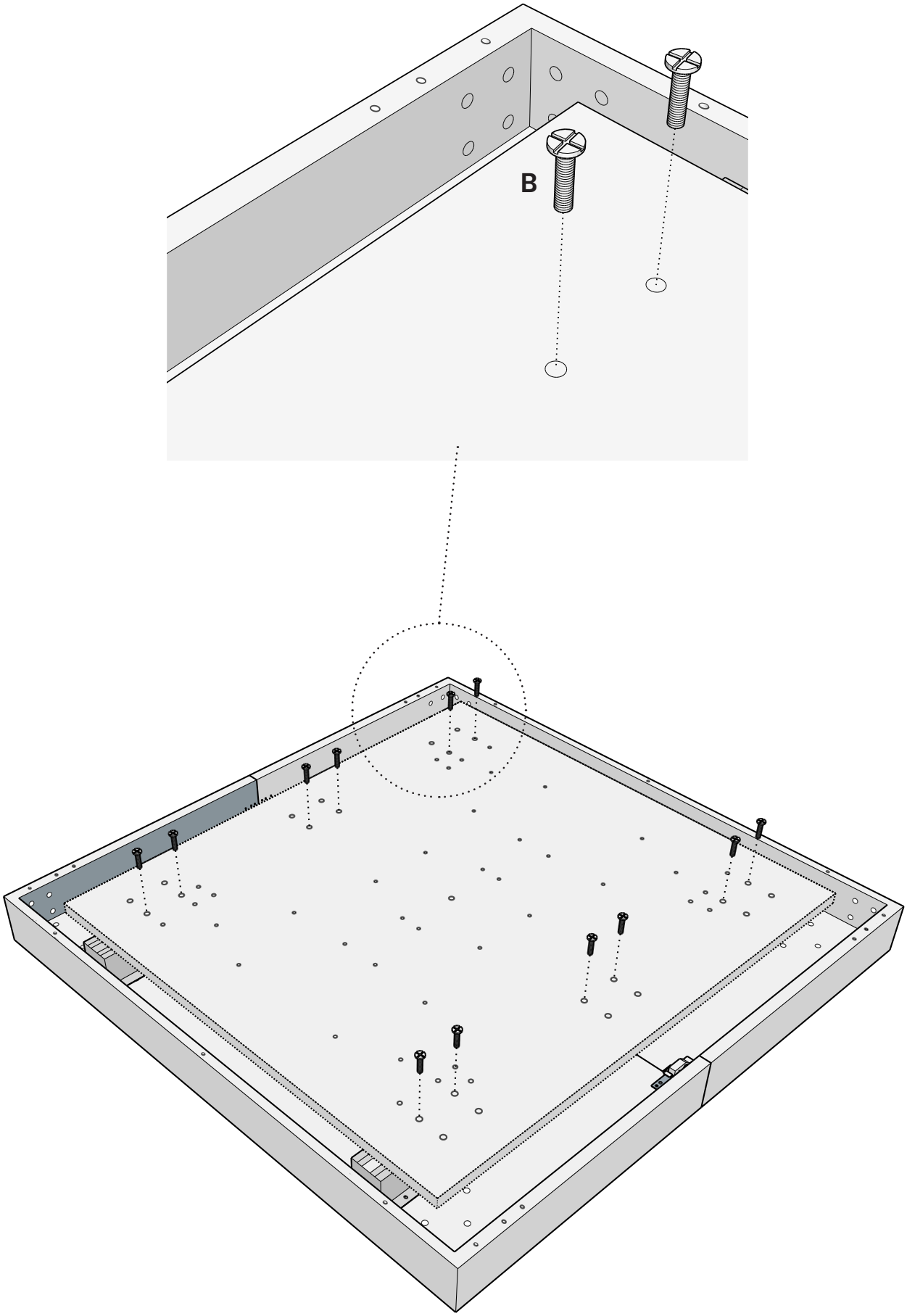
5